Slimlight LED 13W / 22W, mit Sensor / avecdétecteur

Z-Licht

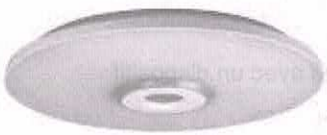

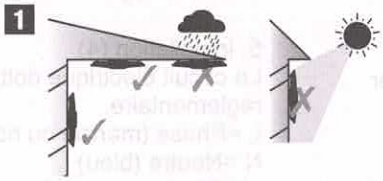

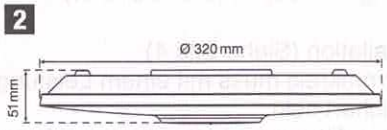

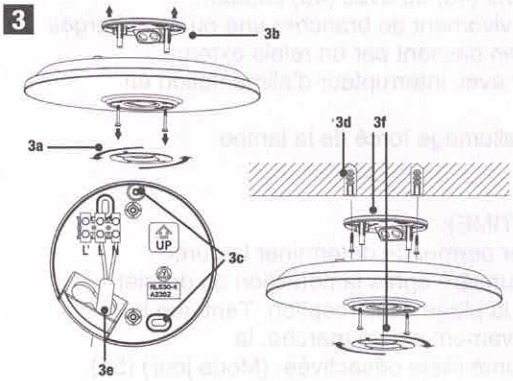

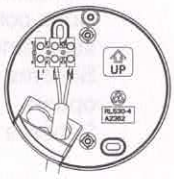

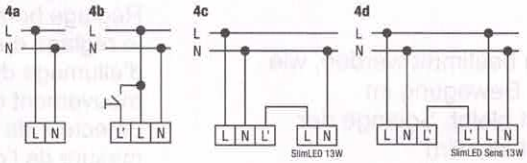

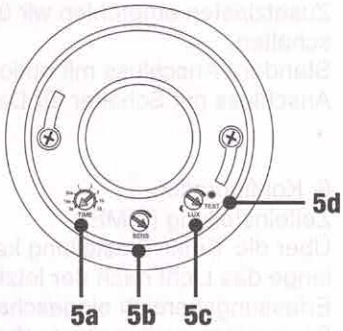

DE -Installationsanleitung

1.Sicherheitshinweise
Unterbrechen Sie die Stromzufuhr bevor Sie mit der Installationbeginnen. Nur Fachpersonen dürfen Arbeiten am Stromnetz ausführen.Die Leuchte darf nicht auf ungeeigneten Oberflächen montiert werden.Bei defekten Geräten Stromzufuhr unterbrechen. Defekte Schutzgläser ersetzen.
Diese Leuchte enthält eingebaute LED's. Diese können nicht ersetzt werden.Die Montage nur gemäss den landesüblichen Normen ausführen.

2. Beschreibung
Hochwertige LED Leuchte für Innen- und Aussenmontage. Maximale Energieeffizienz!

3. Anwendung (Siehe Bild 1)
Geeignet für Korridore, Treppenhäuser, Vorräumen, Garagen, im Innenbereich und im geschützten Aussenbereich.

4. Montage (Siehe Bild3)
– Die Frontabdeckung durch eine leichte Drehung öffnen und die zwei Schrauben lösen (Siehe Bild 3a).
– Die Anschlussplatte entfernen (Siehe Bild 3b).
– Bohrlöcher an der Decke anzeichnen, in Durchmesser und Tiefe zu den entsprechenden Dübeln passende Löcher bohren (Siehe Bild 3c); Dübel fest in die Bohrungen eindrücken (Siehe Bild 3d).
– Anschlussplatte montieren und dabei Netzanschlusskabel durch die Gummidurchführung ziehen (Siehe Bild 3e).
– Die elektrische Installation gemäss Punkt 5 anschliessen.
– Die Leuchte auf die Basis setzen, mit den 2 Schrauben fixieren und die Frontabdeckung durch eine leichte

FR – Noticed'installation

1. Consignes de sécurité
Avant l'installation, contrôler que les câbles électriques ne soient pas sous tension.
L'installation ne doit être faite que par des électriciens qualifiés en respectant les réglementations du pays correspondant.
Les réparations ne doivent être effectuées que par un atelier spécialisé.
A+ Ce luminaire comporte des lampes à LED intégrées. Les lampes de ce luminaire ne peuvent pas être changées.

2. Description du produit
Lampe à LED de haute qualité. Pour une efficacité énergétique maximale. Avec une diffusion homogène et parfaite, elle remplit tous les critères pour garantir un excellent éclairage. La lampe est utilisable pour intérieur et extérieur.

3. Utilisation (Voir figure 1)
Luminaire adapté pour circulations, couloirs, cages d'escalier, sas, garage, etc.

4. Montage (Voir figure 3)
– Déposer le cache centrale par une légère rotation et desserrer les 2 vis frontales (Voir figure 3a).
– Retirer le support de fixation et passer le câble d'alimentation par le passe-fil étanche (Voir figure 3b).
– Marquer les deux trous de fixation sur la surface d'accueil et percer les trous de fixation selon les chevilles utilisées (Voir figure 3c);enfoncer les chevilles en assurant un maintien ferme (Voir figure 3d).
– Monter la plaque de connexion tout en étirant les câbles de connexion à travers le joint en caoutchouc (Voir figure 3e).
– Effectuer les branchements électriques selon le point 5
– Placer la lampe sur son socle et la maintenir en place à l'aide des 2 vis frontales, puis reposer le cache frontale

Drehung schliessen (Siehe Bild 3f)

5. Installation (Siehe Bild 4)
Der Stromkreis muss mit einem Leistungsschutzschalter abgesichert sein.
L = Stromführender Leiter (braun oder schwarz)
N = Neutralleiter (blau)
L' = Schaltausgang Relais für Parallelüberbrückung (Siehe Bild 4b) oder Zusatzlasten (zwei Leuchten vom Typ SlimLED 13 W ohne (4c) oder (4d) Sensor).
Zusatzlasten empfehlen wir über ein externes Relais zu schalten.
Standard Anschluss mit optionalem Öffner-Taster.
Anschluss mit Schalter für Dauerlicht

6. Konfiguration
Zeiteinstellung (TIME):
Über die Timer-Einstellung kann bestimmt werden, wie lange das Licht nach der letzten Bewegung im Erfassungsbereich eingeschaltet bleibt. Solange der Bewegungsmelder eingeschaltet ist, wird die Dämmerungsmessung unterdrückt. (Tagbetrieb) (5a)
Empfindlichkeit (SENS):Mit dem Potentiometer «SENS» kann die Empfindlichkeit des Sensors verändert werden (5b)
Dämmerungseinstellung (LUX):
Die eingebaute Photozelle sorgt in der Automatikstellung dafür, ob das Licht erst ab dem eingestellten Dämmerungswert eingeschaltet wird:
4 = Sensor schaltet bei Dunkelheit,
Z = Sensor schaltet auch tagsüber (5c)

Test Funktion
Mit dem Lux-Potentiometer auf Test (Siehe Bild 5d): Schaltet das Licht bei Bewegungen 3 sec ein und danach für 2 sec wieder aus. Zusätzlich leuchtet die rote LED bei Bewegung.

7. Technische Daten
Nennspannung: 220–240V~50Hz
Leuchtmittel: 11W
Lichtstrom: ca. 820 lm / 1600 lm
Farbtemperatur: ca. 3000K, warmweiss
Farbwiedergab Ra: >80
Leistungsfaktor >0,8
Schutzart: IP44 spritzwassergeschützt, Klasse II, CE
Masse: Ø320x51mm; 300x300x51mm (Edition Quad)
Lebensdauer: LED L70 ca. 25 000 h
Material Boden: Kunststoff; Abdeckung: SABIC

Angaben Melder:
Erfassungsbereich: 360°
Reichweite ca. Ø6m bei 3m Höhe
Montagehöhe ca. 2–4m
Dämmerungsregler 5–2000 lx
Zeitregler ca. 3 s bis 15min
Temperaturbereich -10 bis +40 °C

Die durchgestrichene Mülltonne weist darauf hin, dass das Produkt vom Hausmüll getrennt entsorgt werden muss. Benutzen Sie eine offizielle Sammelstelle, oder geben Sie das Gerät dem Händler zurück, bei welchem das Produkt gekauft wurde.

avec une légère rotation (Voir figure 3f)

5. Installation (4)
Le circuit électrique doit être protégé avec un dispositif réglementaire.
L =Phase (marron ou noir)
N =Neutre (bleu)
L' =Phase commutée – Sortie relais pour allumage direct (4b) ou charge supplémentaire (deux lampes de type SlimLED 13 W sans (4c) ou avec (4d) capteur.
Nous conseillons vivement de brancher une ou des charges supplémentaires en passant par un relais externe.
Schéma standard avec interrupteur d'alimentation en option.
Schéma pour un allumage forcé de la lampe

6. Configuration
Réglage horaire (TIME):
le réglage du timer permet de déterminer la durée d'allumage de la lumière après la détection du dernier mouvement dans la plage d'interception. Tant que le détecteur de mouvement est en marche, la mesure de l'obscurité reste désactivée. (Mode jour) (5a).
Sensibilité (SENS):le potentiomètre «Meter» permet de modifier la sensibilité du détecteur (Voir figure 5b)
Réglage du crépuscule (LUX):
En mode automatique, la cellule photoélectrique incorporée garantit que la lumière ne s'allume que lorsque la valeur de crépuscule réglée est atteinte:
4 = le détecteur réagit lorsqu'il fait sombre,
Z= le détecteur réagit aussi de jour (5c)

Test de fonctionnement
Amener le potentiomètre Lux en position Test (5d): En cas de mouvement, la lumière s'allume pendant 3 s et s'éteint ensuite pendant 2 s. En cas de mouvement, la LED rouge s'allume également.

7. Caractéristiques techniques
Alimentation : 220–240V~50Hz
Source lumineuse : 11W
Flux lumineux env. 820 lm / 1600 lm
Température de couleur : env. 3000 K, blanc chaud
Indice de rendu des couleurs : Ra >80 Facteur de puissance >0,8 Indice de protection : IP44 protégé contre la projection d'eau, classe II, CE
Dimensions : Ø320x51mm; 300x300x51mm (Edition Quad)
Durée de vie : des LED L70 env. 25 000 h
Matériaux Socle : plastique, diffuseur SABIC

Caractéristiques du détecteur :
Angle de détection : 360°
Portée : env. Ø6m pour 3m de hauteur
Hauteur de montage : env. 2–4m
Réglage crépusculaire : 5–2000 lx
Temporisation : env. 3 s à 15min
Température: -10 à +40 °C

La poubelle barrée d'une croix indique que le produit doit être traité séparément des déchets ménagères. Utilisez un point officiel du recyclage, ou retournez l'appareil a votre revendeur auprès duquel le produit a été acheté.

Z-Licht
Heleda Gmbh
DE 78479 Reichenau